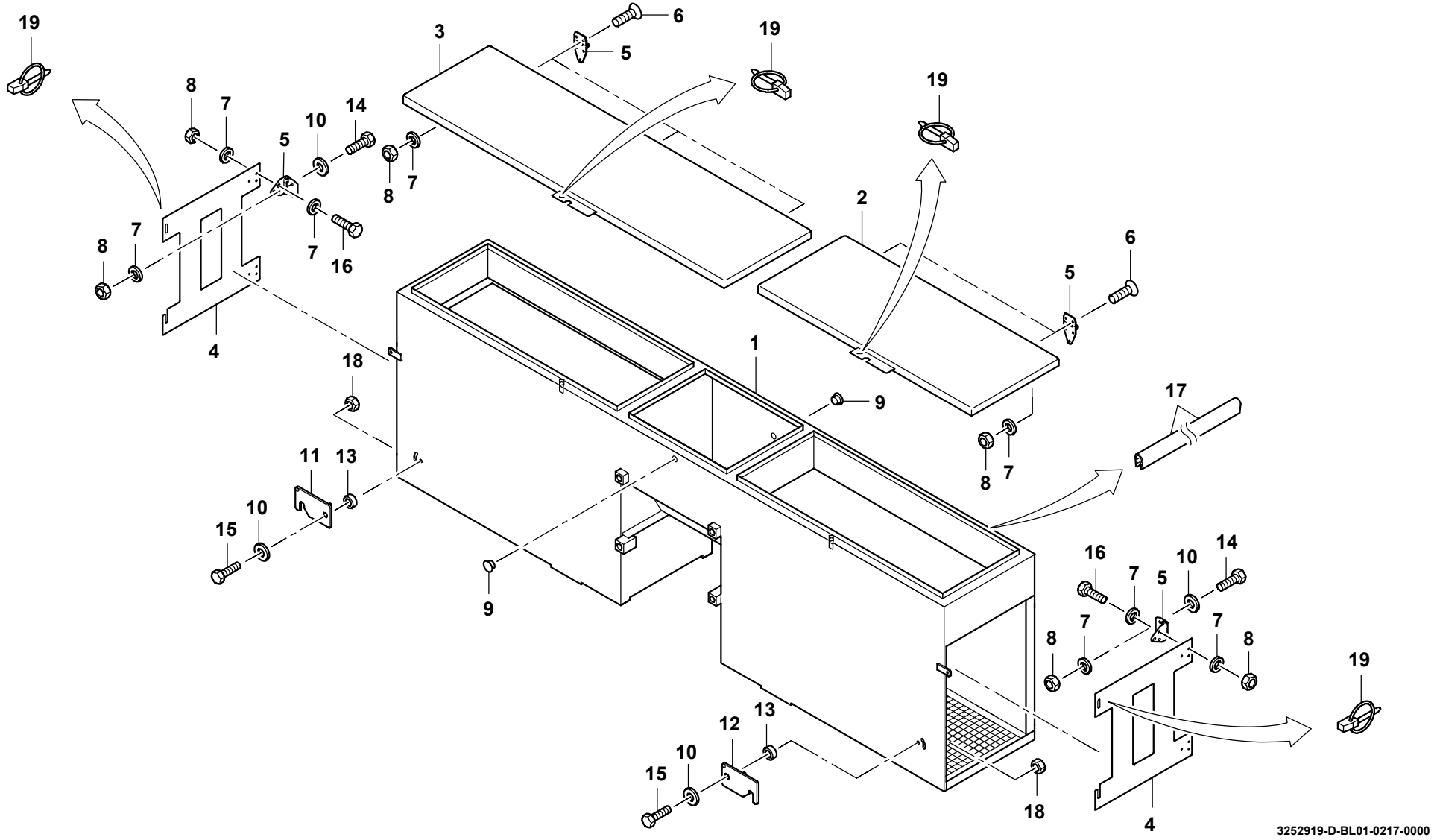GROVE	STAUKISTE 2,7M FUER KUPPLUNG STORAGE BOX 2,7M FOR TRAILER COUPLING	BILDTAFEL PICTORIAL DISPLAY			GMK3060
		02.17	3252919-ETL D	1/1